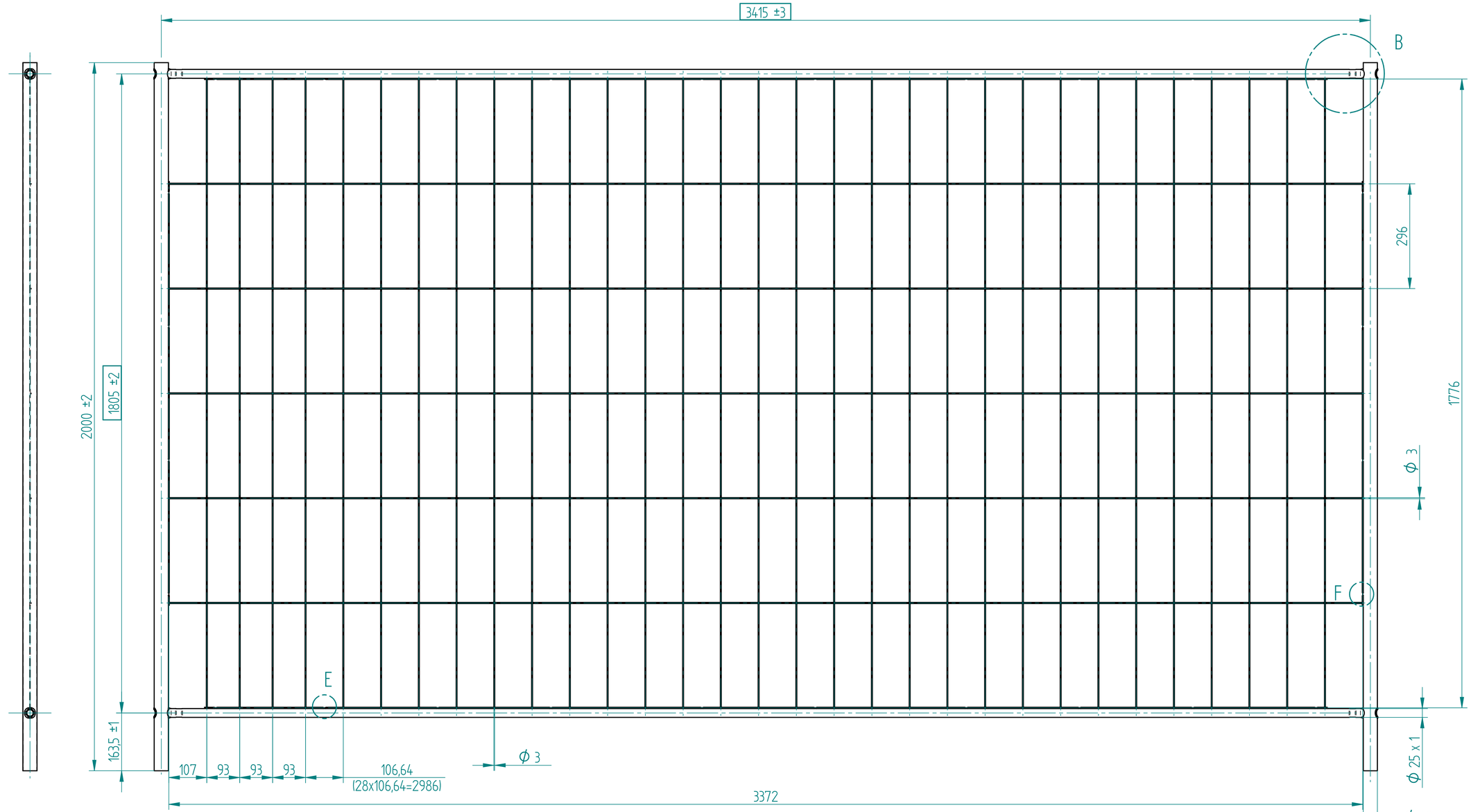

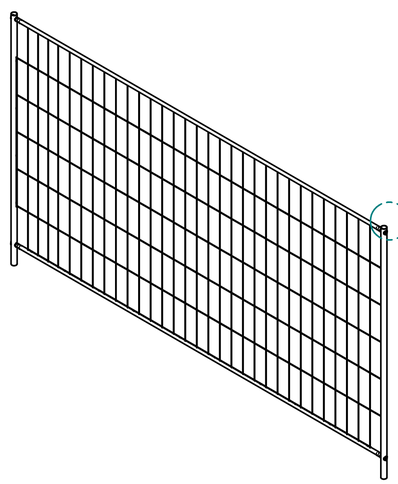

DETAIL A

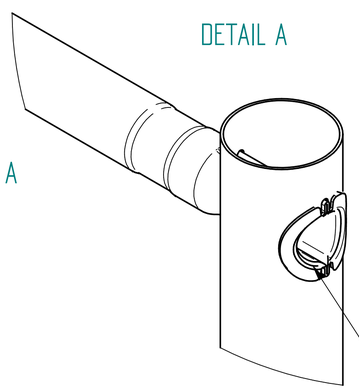

1. Możliwa deformacje w obszarze zatłaczania
2 .Możliwe pęknięcia na wytłoczonym kołnierzu rury

DETAIL B

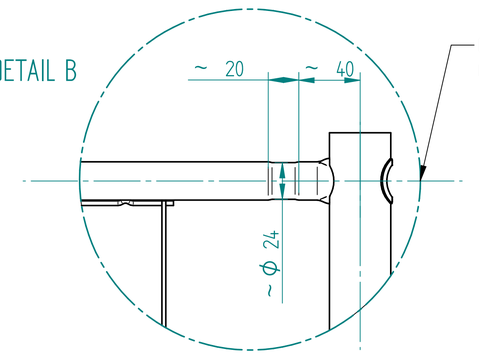

Obszar kalibracji
niezbedny do zatłoczenia rury

DETAIL E

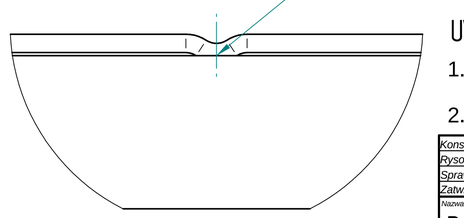

DETAIL F

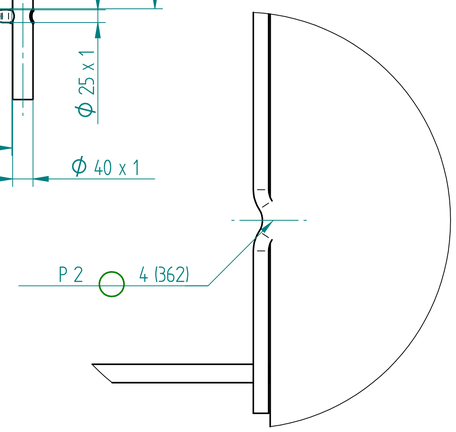

UWAGA :

1. Wymiary zgrzewu do ustalenia w doświadczalnie w trakcie wdrożenia.
2. Wymiary ▭ zależne od wymiarów siaki.

Konstruował:	M. Janiak	2025-01-21		KK SERVICE
Rysował:	M. Janiak	2025-01-21		www.kkservice.pl
Sprawdził :	G. Urbaniak	2025-01-21		
Zatwierdził:	G. Urbaniak	2025-01-21		

Nazwa części: **Panel Profi PRESS Economy 3,5x2,0m**

CODE: **10069.11**

Ilość sztuk:	Masa	Arkusz/Arkuszy:	Rewizja :
1	13,1 kg	1 / 1	

Podziałka :		Format :
1:6	The dimensional tolerance of the finished product is +/- 8%	A1